ԶՎԱՐԹՆՈՑԻ ԿՈՐԾԱՆՄԱՆ ՊԱՏՃԱՌՆԵՐԸ

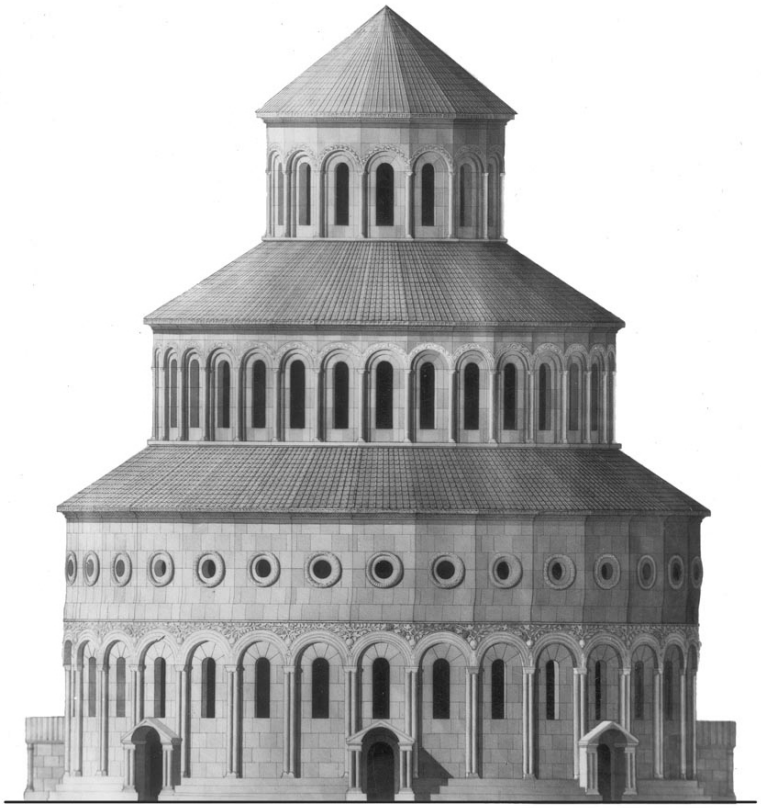

Գծ. 1 – Զվարթնոց. արևմտյան ճակատ (վերակազմություն՝ Թ. Թորամանյանի)

Աշխարհի հին ժողովուրդներ եգիպտացիների, հույների, հռոմեացիների և մյուսների շարքում հայ ժողովուրդն էլ դեռևս հին ժամանակներում ստեղծեց դասական, համամարդկային արժեք ներկայացնող իր ազգային ճարտարապետությունը։

Մեր ճարտարապետությունը տիպերի իր բազմազանությամբ աշխարհում հավասարը չունի։

Դեռևս վաղ միջնադարում հայ ճարտարապետությունը ձևակերպվել, ձևավորվել է իբրև ինքնատիպ ոճ՝ հայկական ոճ, տալով Էջմիածին, Մաստարա, Բագարան, Հռիփսիմե, Զվարթնոց…

Վերջինս, որ կառուցվել է 7-րդ դարի կեսերին, առանց զիջումների ու վերապահումների, դասվում է համաշխարհային փառքի արժանացած ստեղծագործությունների շարքը։

Զվարթնոցն անցած շրջանի ճարտարապետական ստեղծագործական ոգորումների, փնտրումների և առաջընթացի ավարտը հանդիսանալով միաժամանակ

դարձավ հաջորդ շրջանի սկիզբը։ Զվարթնոցից հետո, նրա նմանողությամբ և նրա ազդեցությամբ ոչ միայն կրկնվեցին, այլև ստեղծվեցին ճարտարապետական կառուցվածքների նոր, թարմ, ժամանակի ոգուն համապատասխանող կոթողներ, որոնք ավելի ուշ ժամանակներում դարձան հիմք ճարտարվեստի մի նոր վերածնության։

Զվարթնոցի ավերակները գտնվում են Երևանից ընդամենը քսան կիլոմետր հեռու, բայց ցավոք այդ հռչակավոր հուշարձանն իր բոլոր կողմերով չի ուսումնասիրված գիտական համապատասխան մակարդակով։

Հուշարձանի ճարտարապետական վերակազմությունը մեծ վարպետությամբ տվել է արվեստագետ-գիտնական Թորոս Թորամանյանը մեր դարասկզբին։ Հետազոտողներ, ճարտարապետության դոկտոր Ա. Կուզնեցովի և հատկապես ճարտարապետության թեկնածու Ս. Մնացականյանի աշխատություններով այդ վերակազմությունը համարվեց սխալ և աշխարհ բերվեց «Զվարթնոցի վերակազմության նոր նախագիծը», մշակված Հայկական ՍՍՌ ԳԱ արվեստի ինստիտուտում՝ Ս. Մնացականյանի կողմից։ Այնուհետև 1963 թ. լույս տեսավ տողերիս հեղինակի «Զվարթնոց» աշխատությունը, որով հնարավոր դարձավ նախ՝ բացահայտել նոր վերակազմության մեջ տեղ գտած փաստերի աղավաղումները, Թորամանյանի դրույթների քմածին վերա-շարադրանքը և ապա՝ ցույց տալ, որ Թորամանյանի վերակազմության նախագիծը հիմնականում ճիշտ է և լոկ լրացումների կարիք է զգում։

Այսպիսով, եթե այս կամ այն չափով ուսումնասիրված է հուշարձանի ճարտարապետական կողմը, ապա բոլորովին անբավարար վիճակում է նրա կառուցվածքային-կոնստրուկտիվ կողմի վերլուծական ուսումնասիրությունը։ Հենց այս բացն էլ հիմնականում առիթ է հանդիսացել վերոհիշյալ հետազոտողների մոտ մի նոր վերակազմության անհրաժեշտությունը տեսնելու։

Զվարթնոցն այցելող ամեն ոք տեսնելով երբեմնի հրաշակերտ տաճարի մնացորդները, ափսոսանքով է լցվում, որ հնարավորություն չունի սեփական աչքերով տեսնելու մեր հանճարեղ ճարտարապետների հոյակապ կերտվածքը կանգուն վիճակում։ Ակամայից հարց է առաջանում, թե որո՞նք են եղել նրա կործանման պատճառները, չէ որ նրանից առաջ կառուցված տաճարներ կան, որ դեռ կանգուն են։

Այս հարցը հետաքրքրել է շատերին, այդ թվում նաև հետազոտող ճարտարապետներին, և ամեն մեկը յուրովի է հասկացել ու բացատրել այդ օրինական հարցը։ Մեր մատենագիրներից այնքան արժանահավատ Կիրակոս Գանձակեցին հաղորդում է, որ Զվարթնոցը «ավերեցավ ի Տաճկաց», Մխիթար Այրիվանեցին հաղորդում է. «Շինող Ներսես շինե զարապարի ս. Գրիգորն՝ (Զվարթնոցը – Տ. Մ.) զարմացուցիչն տիեզերաց, որ քակեցավ ի տաճկաց»։ Որ Զվարթնոցը կործանել են արաբները, դրանում համոզված են նաև Շահխաթունյանցն ու Ալիշանը։

Ժամանակակից հետազոտողներից ոմանք այն կարծիքին են, թե Զվարթնոցը կործանվել է երկրաշարժից։ Դեռ ավելին, Կուզնեցովը տեկտոնիկ տեսակետից Զվարթ-նոցի հատակագիծը համարում է անտրամաբանական և որ այդ հատակագծով իբր տաճար չի կարելի կառուցել։ Նա մոռանում է, որ այդ հատակագծով 7-րդ դարում կա-ռուցված տաճարը կանգուն գոյատևել է մինչև հազարական թվականները՝ 300-350 տարի։

Կուզնեցովի համոզումն այն է, որ «… Զվարթնոցի ճարտարապետի ստեղծագործական համարձակ մտահղացումը չի համապատասխանել դարաշրջանի տեխնիկական գիտելիքների վիճակին»։

Այլ կերպ ասած՝ Զվարթնոցի կործանման պատճառը համարվում է կառու-ցողի թույլ տված սխալը։ Ահա այս թեզն էլ լայն տարածում է գտել, մտնելով նոր հետազոտողների աշխատությունների մեջ։ Այս կարծիքը ավելի վաղ հայտնել են վրաց արվեստագետներ Թաղաիշվիլին, Չուբինաշվիլին և ուրիշներ, տաճարին նվիրած իրենց աշխատություններում։

Անվիճելի է, որ կառուցվածքում թույլ տված լուրջ սխալը, սովորաբար արտահայտվում է կամ անմիջապես, երբ դեռ շաղախը անհրաժեշտ չափով չի ամրացել, կամ կառուցումից շատ չանցած, և ոչ երբեք 300-350 տարի անց, այն էլ մի այնպիսի ժամանակամիջոցում (930-1000 թթ.) երբ մեծ ուժի երկրաշարժեր չեն արձանագրված։

Միայն և միայն այն հանգամանքը, որ տաճարն ունեցել է 300-350 տարիների գոյություն, որ չի կործանվել 650-900 թվականների ընթացքում տեղի ունեցած մի քանի աշխարհավեր երկրաշարժերից, բավական է, որ այդ կարծիքները համարվեն սխալ։

Բանն այն է, որ 7-րդ դարի կեսերին կառուցողը Զվարթնոցում իրականացրել է ճարտարապետի մի այնպիսի համարձակ, նույնիսկ՝ հանդուգն մտահղացում, որն այսօր էլ ինժեներական մտքի հետաքրքրությունն է շարժում։ Կառուցողը մոտ 20 մետր բարձրության բոլորաձև հաստահեղույս պատ է բարձրացրել 10 մետր թռիչք ունեցող ութ երկկոր կամարաթաղերի վրա, այնպես, որ նրանք գոյատևել են ոչ ավել, ոչ պակաս՝ երեք-երեքուկես հարյուրամյակ։ Միայն երկաթի և երկաթ-բետոնի դարում կարելի է նման բան պատկերացնել։ Հենց միայն այն, որ կառուցողը հսկայաչափ քարակրա-բետոնակուռ օղակ է ստեղծել վերևից եկող մի քանի հազար տոննայի հասնող ուժերը տաճարի չորս, ճիշտ հաշվարկված չափերի մույթերին փոխանցելու համար, բավական է, որ այսօր մեծությունը մեծահոգաբար գնահատել գիտեցող ամեն հետազոտող գլուխ խոնարհի հանճարեղ կառուցողի անվան և հիշատակի առջև։

Պարզապես միամտություն է, որ որոշ հետազոտողներ Զվարթնոցի երկկոր թաղերը համարում են զուտ քարակերտ կառուցվածքներ, որից ելնելով էլ անհամա-պատասխան հաշվարկումներ են կատարում շինության տարբեր մասերի համար։

Օրինակ, ոմանք հաշվել են, արծվախոյակ սյան ամեն մի քառակուսի սանտիմետր մակերեսի վրա վերևից քառասուն կիլոգրամ բեռ է ծանրանում։

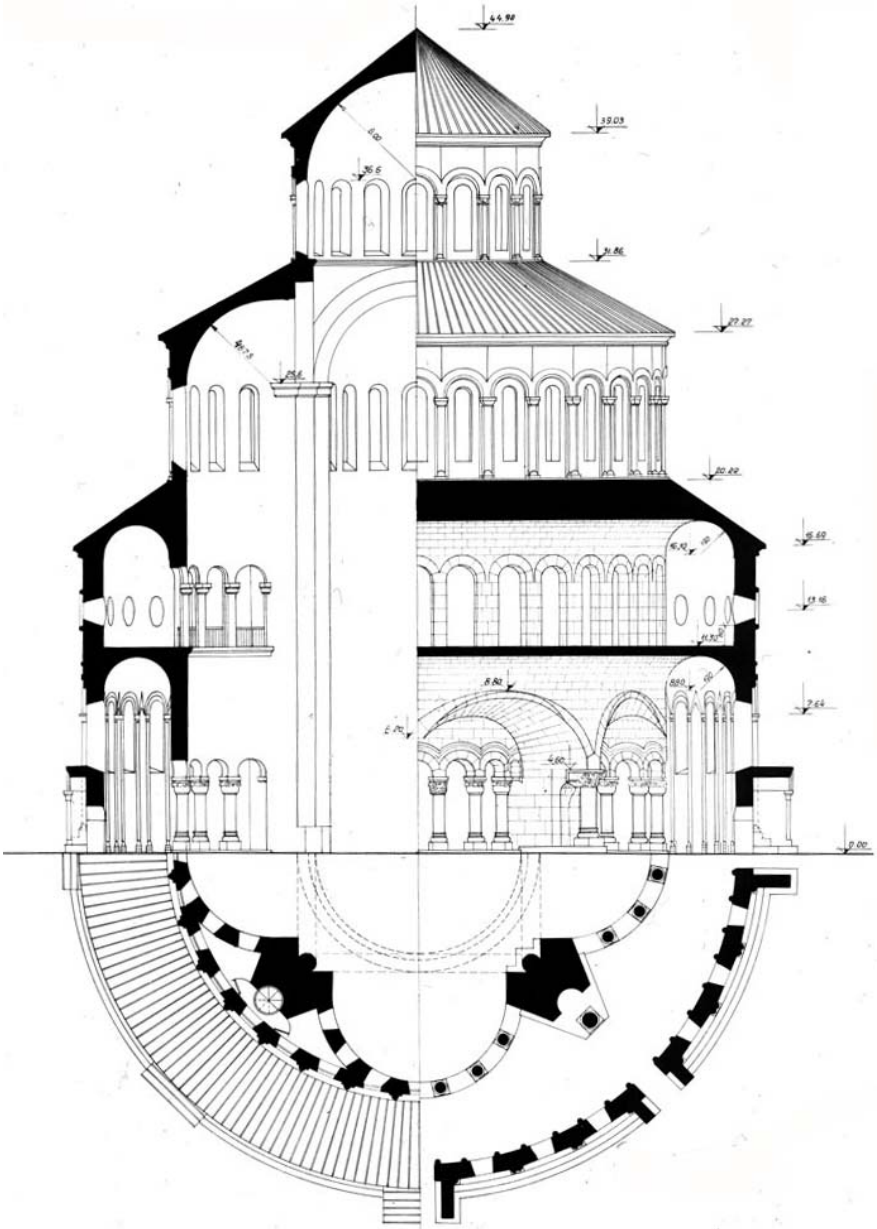

Գծ. 2 – Զվարթնոց. Պայմանական կտրվածք (վերակազմություն՝ Տ. Մարությանի)

Այդպես հաշվելիս, թիվը հասնում է 65 կիլոգրամի։ Բայց կրաշաղախով կառուցված պատերը նման ճնշման չեն դիմանում և անմիջապես փլվում են։ Մինչդեռ Զվարթնոցը իսկույն չի փլվել։ Ուրեմն հետազոտողներն իրենց հաշիվներում առաջնորդվել են սխալ մեթոդով։ Նրանք հաշիվները կատարել են հարթ, իրարից անջատ սիստեմների համար՝ վերցրել են մի արծվախոյակ սյուն և նրա վրա ծանրացրել 10 մետր լայնությամբ ու 20 մետր բարձրությամբ կառուցվածքի մնացած մասերից անջատված պատ, մոռանալով, որ վերևում կառուցվածքը մասնատված չէ, այլ մոնոլիտ է, և, որ վերևից եկող ուժերը միայն ութ սյուները չեն կրում, այլ բոլոր

հենարանները միասին վերցրած, և հատկապես չորս շատ մեծ չափերի մայր մույթերը:

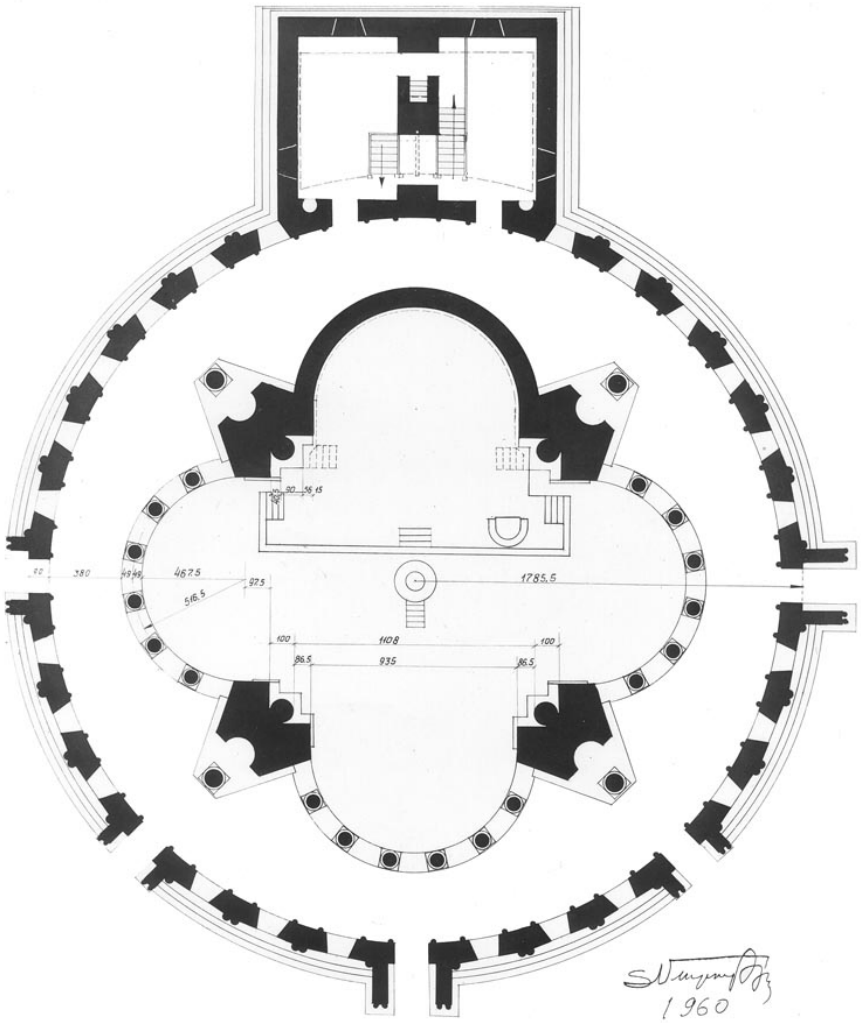

Գծ. 3 – Զվարթնոցի առաջին աստիճանի առաջին հարկաբաժնի հատակագիծ

Համեմատաբար ճիշտ հաշվարկների դեպքում 65 կիլոգրամի փոխարեն ստացվում է 12-14 կիլոգրամ, մի թիվ, որն ընդունված է նաև այսօր, մեր կառուցվող շենքերի հաշվարկներում:

Զվարթնոցը կառուցողի ամենամեծ գյուտը վերևում հիշված մեծ չափերի քարակրաբետոնակուռ օղակի ստեղծումն է կառուցվածքի ամենապատասխանատու տեղում: Այն չեզոքացրել է կառուցվածքում առաջացած կենտրոնախույս ուժերը և վերևից եկող ծանրությունը փոխանցել է հիմքին՝ մայր մույթերի միջոցով:

Հուշարձանն այցելողը բոլորակ տաճարի պատերի մոտ (դրսի կողմից) կտեսնի մեծաչափ զանգվածներ։ Դրանք հենց այն մեծաչափ օղակի մնացորդներն են, որոնց գոյությունը պետք է գիտակցվի ամեն ուսումնասիրողի կողմից։

Բայց ինչպե՞ս է եղել, որ Զվարթնոցն այնուամենայնիվ կործանվել է։ Ինչու՞ ճիշտ չէ այն հետազոտողների կարծիքը, թե երկրաշարժն է կործանել Զվարթնոցը։

Հենց նոր վերևում ասվեց, որ համաչափ քարակրաբետոնակուռ զանգվածներն անխտիր ընկած են բոլորակ տաճարի պատերից դուրս։ Ավերակը պեղողները դրանք անշուշտ չեն տեղափոխել։ Եթե շինությունը կործանվեր երկրաշարժի ճոճումներից, այդ զանգվածների մի մասը կընկներ տաճարի բոլորակ պատից ներս, մյուսը՝ դուրս, մինչդեռ, ինչպես ասվեց, այդպես չէ, բոլորն էլ գտնվում են դրսում։ Այդ զանգվածների դիրքը նշան է այն բանի, որ տաճարը կործանող ուժերը գործել են շինության ներսում։ Այդպես կարող էր լինել նաև այն երկրաշարժից, որը հարվածում է երկրի կեղևին ուղղահայաց։ Սակայն կյանքը ցույց է տվել, որ ուղղահայաց ուժերը դեմ առնելով երկրի ամուր կեղևին թուլացել են և մեծ ավերմունքների առիթ չեն հանդիսացել։

Իսկ ի՞նչ ուժեր կարող էին գործել շինության ներսում և կործանել այն։

Մեր «Զվարթնոց» աշխատության 74-75 էջերում գրված է. «Ավերակների ուսումնասիրությունը ենթադրել է տալիս, որ թերևս տաճարը իսկապես պայթեցվել է։ Պարզապես որոշ քանակի պայթուցիկ նյութ է կուտակվել տաճարի ներսում, գուցե հենց գմբեթի շուրջը՝ խորշերում և գործողության մեջ է դրվել նրա քանդող ուժը։ Այպես, բոլոր կողմերից գրեթե փակված տաճարի ճիշտ կենտրոնում առաջացած վիթխարի պայթյունից վեր է շպրտվել գմբեթը, այդ նույն պահին միաժամանակ հավասար ուժով շառավղի ուղղությամբ դեպի դուրս են հրվել արդեն իրենց *ստատիկ հավասարակշռության մեջ խախտված* բոլորակ դասավորության… բոլոր պատերը, իսկ գմբեթը ուղղակի խորտակվել է, ընկել է ցած…»։ Շատ հետաքրքիր է, որ դեռևս 1905 թվականին Մեսրոպ վարդապետ Տեր-Մովսեսյանը նույն ձևով է պատկերացրել Զվարթնոցի կործանման եղանակը. «եկեղեցին պատռվել է ուղիղ մեջտեղից և հավասար կերպով փլվել դեպի չորս անկյունը»։

Սրա մասին հետազոտող Մնացականյանը «Զվարթնոցի» իր գրախոսականում գրում է. «Այստեղ հիմնական հայտնագործությունն այն է, որ Զվարթնոցն իբր պայթեցվել է արաբների կողմից 10-րդ դարի վերջին տարիներին։ Ինչ փույթ, որ ամբողջ միջնադարի ընթացքում հայտնի չէ վառոդի օգտագործման և ոչ մի դեպք…»։

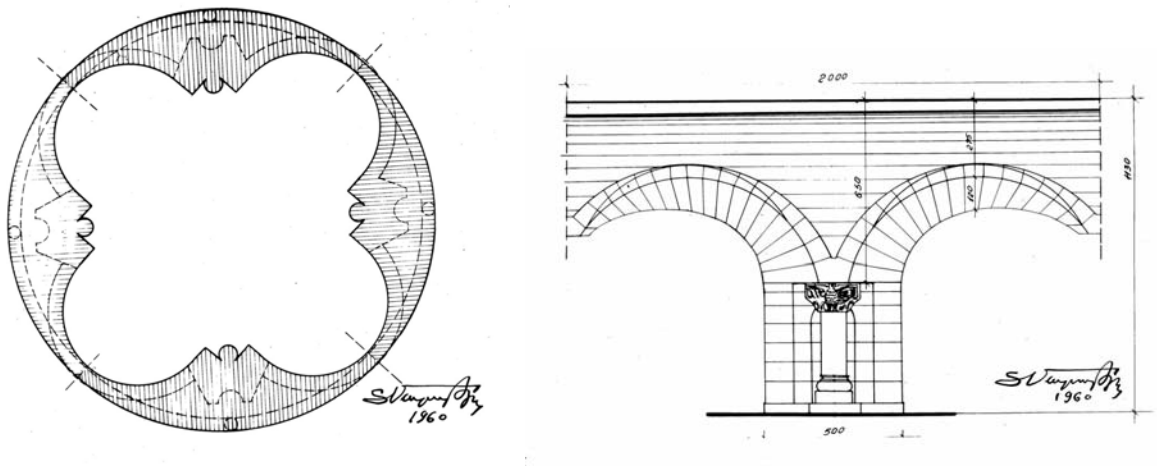

Գծ. 4-5 – Քարակրաբետոնակուռ բոլորաձև զանգվածի հատակագիծը (ձախից) և տեսքը (վերակազմություն՝ Տ. Մարությանի)

Հանրահայտ է, որ վառողը արաբներին և չինացիներին հայտնի է շատ հնուց։ 1965 թ. հոկտեմբերի 22-ի «Երեկոյան Երևան» թերթում կարդում ենք մի հաղորդագրություն, ուր ասվում է. «Օշ քաղաքում դպրոցական Իրկեն Գիլֆանովը գտել է հնամենի հրկիզող ռումբ՝ կավե անոթ։ Այդ նույն քաղաքում մի տարի առաջ պեղել են մի արհեստանոց, ուր պատրաստել են այդպիսի անոթ-ռումբեր։

Ավելի վաղ գտնված որոշ ռումբերի վրա կա արաբերեն մակագրություն «ֆաթխ-ֆաթխ»՝ «հաղթանակ-հաղթանակ»։ Անոթի ստորին կոնաձև մասը թույլ է տալիս այն հեշտությամբ տեղավորել նետող գործիքի անցքում։ *Դրանով ռումբերը նետում էին քաղաքային պարիսպների վրա»։*

Պարզ է, որ քաղաքային հաստաբեստ պարիսպներ քանդող զենքը, առանց դժվարության կարող էր կործանել Զվարթնոցի պես «նուրբ» մի կերտվածք։

Մենք ուժի մեջ ենք թողնում մեր այն ենթադրությունը, թե Զվարթնոցը կործանվել է թշնամական գործողությունների հետևանքով։

Զվարթնոցի կործանման պատճառներն արժանի են ավելի հանգամանալից, ավելի լուրջ և բազմակողմանի ուսումնասիրության, որը հիմնված լինի ոչ միայն տեսական, այլ նաև լաբորատոր փորձարարական միջոցների վրա։

Այդ շնորհակալ ուսումնասիրության նշանակությունը, անկասկած, չի սահմանափակվի միայն Զվարթնոցի շրջանակներով։

Տ. ՄԱՐՈՒԹՅԱՆ
Ճարտարապետ

«Գիտություն և տեխնիկա» ամսագիր, 1966, թիվ 4, էջ 6-9։